握盘

压铸锌, 螺钉安装型

规格

类型
- **A** 型: 从操作者一侧安装 (采用四颗埋头密封螺钉安装元件 2)
- **C**型: 从背面安装 (螺纹盲孔)

识别号
- No. **1**: 不带密封条
- No. **2**: 带密封条

手柄
压铸锌
粉末涂层
- 黑色, RAL 9005, 纹理饰面 **SW**
- 银色, RAL 9006, 纹理饰面 **SR**

识别号 2 为外壳密封条
丁腈橡胶 (NBR)
- 黑色
- 胶合

A 型埋头密封螺钉, 识别号 2
DIN 7991-M5x16
不锈钢
头部带聚合体涂层

C 型平头螺钉
不锈钢
嵌入式

防护等级 IP 66

信息
GN 7330 握盘可便捷地采用埋头螺钉从前方安装或用平头螺钉从后方安装。
带外壳密封条 (识别号 2) 的握盘可防止任何污垢或液体渗入外壳内部。
A型随货提供4枚附带埋头密封螺钉, 特点为头部的聚合体涂层, 以实现严密密封。

技术信息
- IP 防护等级 (参见页 A23)

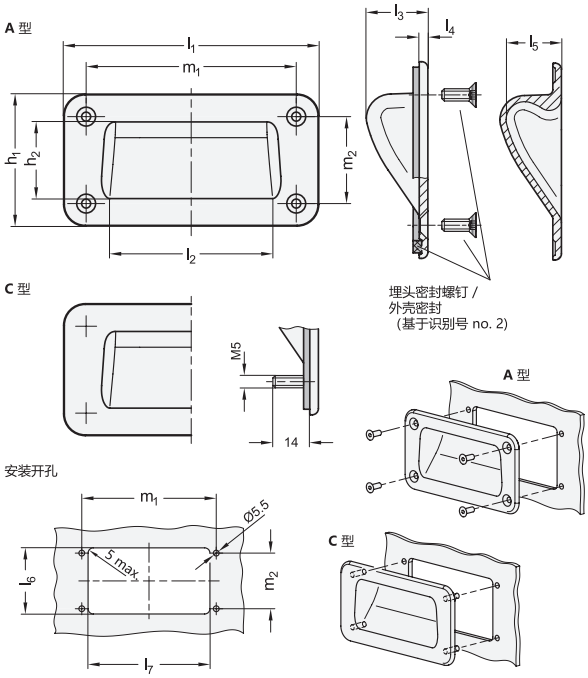

*完整型号请添加旋向索引
SW RAL9005 SR RAL9006

GN 7330-A-1

说明	l1	h1	h2	l2	l3	l4	l5	l6 +1	l7 +1	m1	m2	⚖
GN 7330-127-A-1-*	127	80	43	72	25	3.5	22.5	60	88	100	53	233
GN 7330-155-A-1-*	155	80	43	99	25	3.5	22.5	60	115	128	53	289

GN 7330-C-1

说明	l1	h1	h2	l2	l3	l4	l5	l6 +1	l7 +1	m1	m2	⚖
GN 7330-127-C-1-*	127	80	43	72	25	3.5	22.5	60	88	100	53	244
GN 7330-155-C-1-*	155	80	43	99	25	3.5	22.5	60	115	128	53	312

GN 7330-A-2

说明	l1	h1	h2	l2	l3	l4	l5	l6 +1	l7 +1	m1	m2	⚖
GN 7330-127-A-2-*	127	80	43	72	25	3.5	22.5	60	88	100	53	252
GN 7330-155-A-2-*	155	80	43	99	25	3.5	22.5	60	115	128	53	303

SW型重量

GN 7330-C-2

说明	l1	h1	h2	l2	l3	l4	l5	l6 +1	l7 +1	m1	m2	⚖
GN 7330-127-C-2-*	127	80	43	72	25	3.5	22.5	60	88	100	53	254
GN 7330-155-C-2-*	155	80	43	99	25	3.5	22.5	60	115	128	53	317

SW型重量

ELESA 和 GANTER 依法保留所有权利。
复制图纸时请注明出处。